系統構成（1年度目）

電圧の種類	自社設備	他社設備
直流送電線		
275kV		
187kV		

設備の種類	自社設備	他社設備
変電所		
交直変換所		

発電所（シミュレーション精度向上のための情報提供あり）	
発電所（上記以外）	

転載禁止　北海道電力ネットワーク株式会社

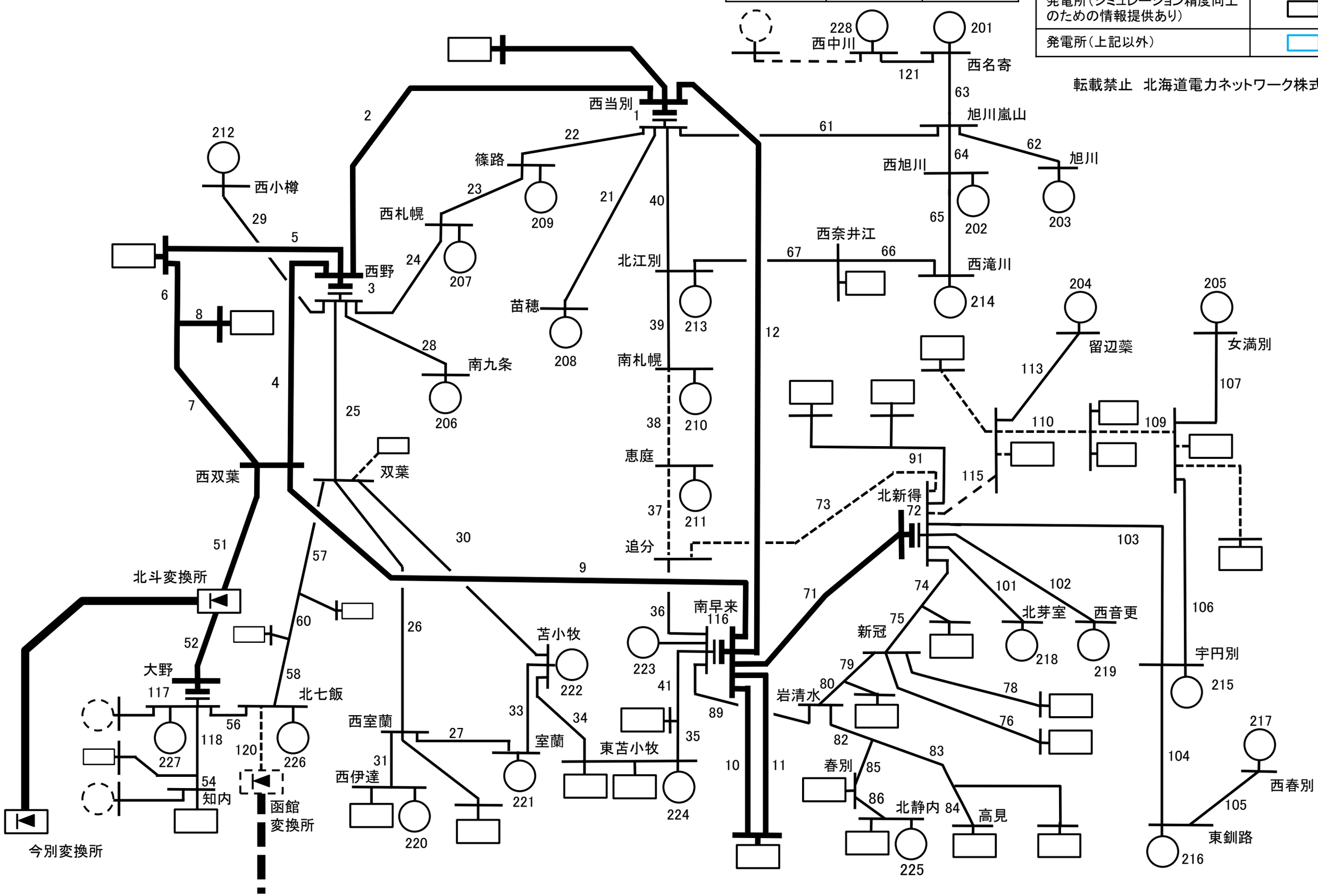

系統構成（5年度目）

電圧の種類	自社設備	他社設備
直流送電線		
275kV		
187kV		

設備の種類	自社設備	他社設備
変電所		
交直変換所		

発電所（シミュレーション精度向上のための情報提供あり）	
発電所（上記以外）	
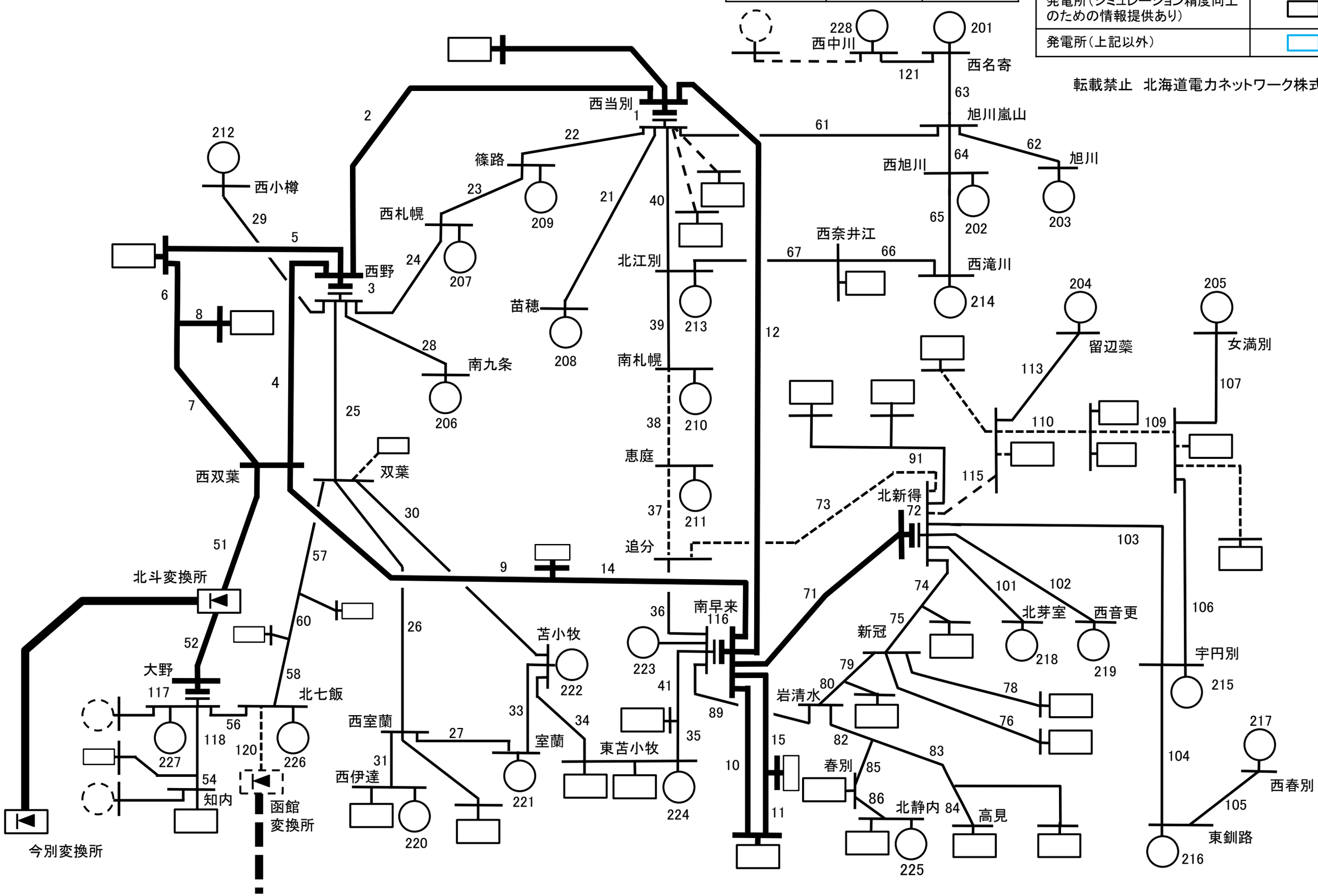
転載禁止　北海道電力ネットワーク株式会社